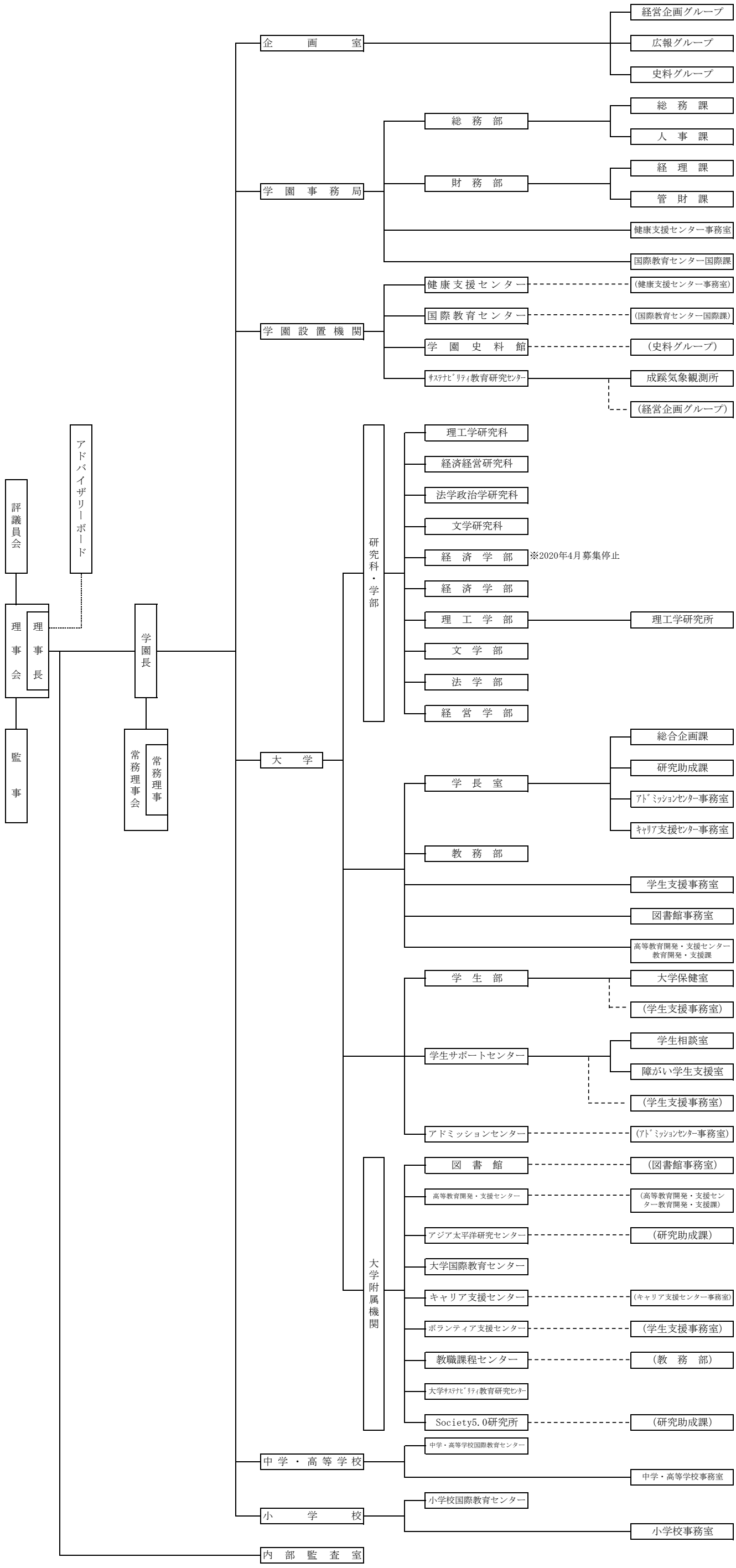学校法人成蹊学園 組織図（２０２５年４月１日）